小径_手動バタフライ・ダンパー［ウォームギア・ハンドル式］

［プラント用］［パイプサイズ］［SS・SUS］［耐熱:常温］［軸受無］［静圧 2.0KPa］［フランジ付］

EBPWLF-□□A-S/U

栄進空調株式会社

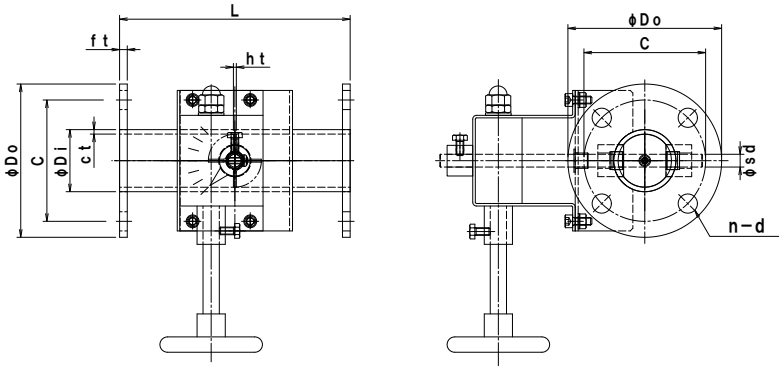

鋼板製	EBPWLF－□□A S							
形　式	φDI	φD0	C	n−d	L	ft	ct	ht
EBPWLF−40A S	48. 6	120	95	4−15	180	6. 0	2. 0	1. 6
EBPWLF−50A S	60. 5	130	105	4−15	180	6. 0	2. 0	1. 6
EBPWLF−65A S	76. 3	155	130	4−15	180	9. 0	2. 0	1. 6

ステンレス製	EBPWLF－□□A U							
形　式	φDI	φD0	C	n−d	L	ft	ct	ht
EBPWLF−40A U	48. 6	120	95	4−15	180	6. 0	2. 0	1. 5
EBPWLF−50A U	60. 5	130	105	4−15	180	6. 0	2. 0	1. 5
EBPWLF−65A U	76. 3	155	130	4−15	180	10	2. 0	1. 5

小径_手動バタフライ・ダンパー［ウォームギア・ハンドル式］の特徴

- ダンパー本体は鋼管製（パイプサイズ）
- 仕　　上　：SS 製　亜鉛メッキ（錆止め＋シルバー塗装）
  SUS製　溶接部酸洗い仕上げ
- フランジ仕様　：JIS－5K（取付穴寸法）
- 全閉リーク率　：通　　常 3～5%
  気密仕様 1～3% 加工精度を上げメタルタッチにて極力密閉性を上げます。
- 外部気密仕様　：シャフト部“O”リング仕様
  スタッフィングボックスによるグランドパッキン式も可能です。
- 耐 熱 温 度　：常温用
- 静　　圧　：2. 0KPa
- 操作ハンドル　：DK－V－10（ウォームギャーハンドル式） SS製
  オールステンレス製は別途御指定下さい。

＊ 本製品は屋内仕様、清浄空気用です、排ガス等腐食性ガスについては別途お問い合せ下さい。